Sontay®
Four Elms Road · Edenbridge
Kent · TN8 6AB · UK

IO-ABM4
Module analogique de forçage

Issue Number: 7.1
Date of Issue: 01/08/2019

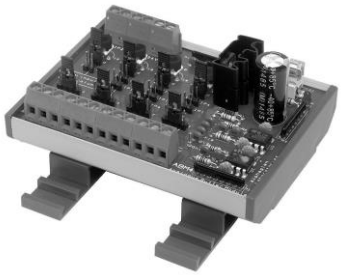

Caractéristiques et avantages

- 4 canaux 0-10Vcc
- Bornes de sortie 24V à fusibles pour l'alimentation du servomoteur
- Signaux de sortie directs ou tamponnés
- Permet le forçage manuel
- Offre une sécurité en cas de défaillance du régulateur

Apperçu technique

Ce module est destiné aux applications exigeant un forçage manuel indépendant des sorties analogiques provenant du régulateur de système GTB. Il sert ainsi de ressort de rappel en cas de défaillance du régulateur.

Il permet aussi de forcer manuellement les servomoteurs à partir du cabinet de contrôle lorsqu'ils sont difficiles d'accès. Il peut être également utile pour la mise en service ou le contrôle temporaire d'installations avant l'installation du régulateur.

Référence

IO-ABM4	Module analogique de forçage

Specifications

Signal d'entrée	0-10 Vcc
Signal de sortie	0-10 Vcc direct ou tamponné
Courant de sortie maxi	20 mA par canal en mode tamponné
Alimentation	21Vcc à 40 Vcc 21Vca à 27 Vca
Courant d'alimentation maxi	
Alimentation CA	260 mA
Alimentation CC	115 mA
Sortie de fusible	24 Vca à 8 A
Forçage manuel	
Sélectionnable par cavalier Hand/Off/Auto,	
Réglage par tournevis de la tension de sortie en position : 'Hand'.	
Fusible	8 A maxi.
Electrique	Borniers pour 0,5-2,5 mm²
Raccordements	Cage montante
Ambiante	-10 à 50 °C
Dimensions	105 x 106 x 70 mm
Pays d'origine	Royaume-Uni

WEEE Directive:
At the end of the products useful life please dispose as per the local regulations.
Do not dispose of with normal household waste.
Do not burn.

CE

Tel: +33 (0) 1 46 94 62 92- E-mail: service.clients@sontay.fr - Web: www.sontay.com/fr
© 2017 Sontay Limited. Tous les droits sont réservés

Installation

Des précautions antistatiques doivent être observées lors de la manipulation de ce produit.
La carte électronique peut être endommagée par des décharges électrostatiques.

1. Le IO-ABM4 doit être installé exclusivement par un technicien compétent et convenablement formé, habitué aux installations comportant des tensions dangereuses. (>50 Vca et <1000 Vca ou >75 Vcc et 1500 Vcc)

2. Vérifiez que l'alimentation est débranchée avant d'entreprendre toute intervention sur le IO-ABM4.

3. La taille maximale du câble est de 2,5 mm²; veillez à ne pas trop serrer les bornes.

4. Lors d'un montage sur rail DIN, veillez à ne pas exercer de contraintes sur la carte de circuit imprimé. S'il est nécessaire de détacher le module du rail DIN, utiliser un tournevis à lame plate pour libérer les attaches DIN.

5. Le IO-ABM4 est conçu pour fonctionner à partir d'une alimentation 24 Vca/cc (de manière à pouvoir prélever l'alimentation d'un transformateur 24 Vca si nécessaire lorsqu'une alimentation 24 Vcc n'est pas disponible). Dans les deux cas, un côté de l'alimentation est commune à la terre du signal provenant du régulateur GTB.

Remarque: si une entrée reste flottante et que la sortie est mise en mémoire tampon, si la sortie est définie sur FROM IPx, la sortie sera de 15 Vcc.

Raccordements et réglage des caval

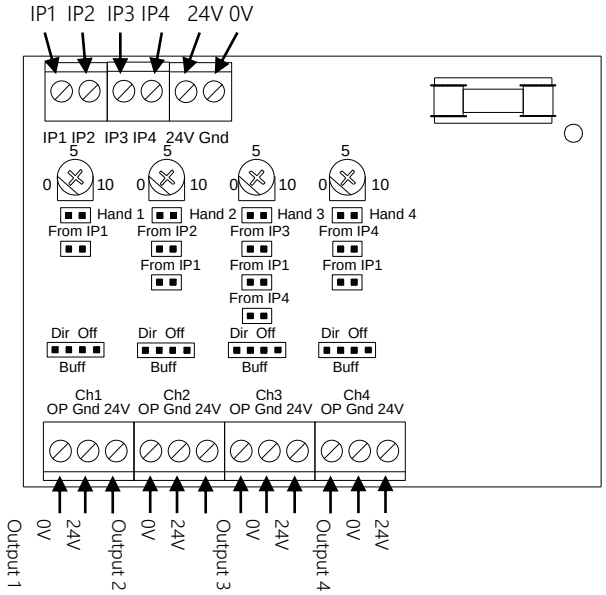

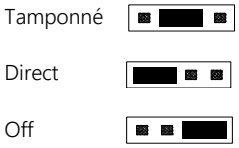

© 2017 Sontay Limited. Tous les droits sont réservés

Liaisons des sorties

Le réglage des cavaliers permet de configurer chaque sortie de plusieurs façons, comme suit:-

Sortie 1

Peut être réglée sur mode HAND ou IP1.
Sur HAND, la sortie est réglée au moyen du potentiomètre correspondant.
Sur IP1, la sortie définit sa valeur par rapport à celle de l'entrée 1.

Sortie 2

Peut être réglée sur mode HAND, IP1 ou IP2.
Sur HAND, la sortie est réglée au moyen du potentiomètre correspondant.
Sur IP1, la sortie définit sa valeur par rapport à celle de l'entrée 1.
Sur IP2, la sortie définit sa valeur par rapport à celle de l'entrée 2.

Sortie 3

Peut être réglée sur mode HAND, IP1, IP3 ou IP4.
Sur HAND, la sortie est réglée au moyen du potentiomètre correspondant.
Sur IP1, la sortie définit sa valeur par rapport à celle de l'entrée 1.
Sur IP3, la sortie définit sa valeur par rapport à celle de l'entrée 3.
Sur IP4, la sortie définit sa valeur par rapport à celle de l'entrée 4.

Sortie 4

Peut être réglée sur mode HAND, IP1 ou IP4.
Sur HAND, la sortie est réglée au moyen du potentiomètre correspondant.
Sur IP1, la sortie définit sa valeur par rapport à celle de l'entrée 1.
Sur IP4, la sortie définit sa valeur par rapport à celle de l'entrée 4.

Tampon de sortie:

Lorsqu'une liaison de sortie est réglée en position 'Buff', le signal de sortie est tamponné à 20mA, dans les modes Hand et Auto.
Lorsqu'une liaison de sortie est réglée en position 'Dir', le signal de sortie est seulement alimenté depuis l'entrée en mode Auto, ou depuis le potentiomètre en mode Hand.
Lorsqu'une liaison de sortie et réglée en position 'Off', le signal de sortie est en circuit ouvert.

Hand:

Lorsque la liaison d'entrée pour un canal est réglée sur 'Hand', la tension de sortie peut être réglée avec le potentiomètre associé pour obtenir une sortie fixe.

Exemples:

Chaque groupe de sortie doit être tamponné et est réglable
Par un potentiomètre embarqué

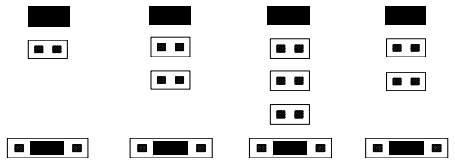

Les 4 sorties sont tamponnées et suivent l'entrée 1

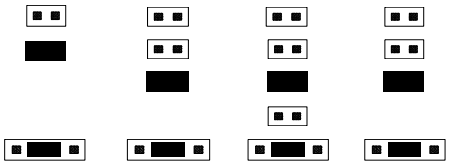

Les sorties 1 et 2 sont tamponnées et suivent l'entrée 1,
la sortie 3 suit l'entrée 3 et n'est pas tamponnée,
la sortie 4 est réglable par potentiomètre et est tamponnée

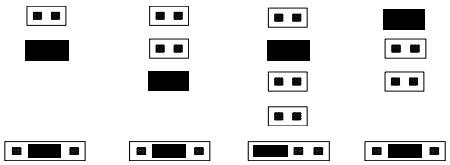

Bien que tous les efforts ont été faits pour assurer l'exactitude des informations dans ce document, Sontay se dégage de toute responsabilité en cas de dommages matériels, humains et financiers. La présente fiche technique est sujette à des améliorations et est susceptible d'être modifiée sans préavis.

Tel: +33 (0) 1 46 94 62 92- E-mail: service.clients@sontay.fr - Web: www.sontay.com/fr

© 2017 Sontay Limited. Tous les droits sont réservés